GERNER

www.gerner.pl

170 lm / W*

8 lat gwarancji producenta

EDYCJA 2017

QUILLA OUG-XM40

Przeznaczenie:

modułowa oprawa LED przeznaczona do oświetlania dróg, placów, parkingów itp.

Budowa:

- korpus wykonany z profilu aluminiowego malowany proszkowo
- boczki wykonane z odlewu aluminiowego
- użebrowany profil aluminiowy, na którym zamocowane są diody
- układ optyczny zbudowany z soczewek z tworzywa sztucznego
- zasilacz IP 67 zamontowany wewnątrz korpusu oprawy
- możliwość wymiany modułów LED

Parametry techniczne

Napięcie zasilania (U)	**90 ÷ 264V AC**
Częstotliwość (f)	**47 ÷ 63 Hz**
Moc (W)	**40 W**
Współczynnik mocy (cos φ)	**≥ 0.95**
Typ diody	**Luxeon T 5050**
Ilość diod	**14**
Barwa światła diody	**neutralna biała**
Temperatura barwowa diody	**4200K**
Trwałość diod	**10 0000h**
Współczynnik oddawania barw (CRI)	**>85**
Początkowy strumień świetlny	**6200 lm**
Kąt rozsyłu układu optycznego	**50°x150°, 70°x150°**
Zasilanie sterowanie	**P-podstawowe**
Kolor oprawy	**szary RAL 7040**
Klasa ochronności	**I**
Stopień ochrony	**IP 66**
Odporność na uderzenie mechaniczne	**IK 10**
Masa oprawy	**6,8 kg**
Budowa	**korpus odlew aluminiowy**
Temperatura pracy	**- 30 ÷ 40 ºC**
Wymiary	**495mm x300mm x107mm**
Sprawność świetlna	**94 %**

Widok pojedyńczego modułu LED o mocy 40W

Charakterystyka:

CE EAC IK 10 IP 66 EVG 220-240 V 50-60 Hz LED

Indeks	Model oprawy	Moc	Kąt rozsyłu w stopniach	Strumień świetlny diod
YUGX-QU0040-01	QUILLA OUG-XM40-CA-WUS-044	40W	50*150	6800 lm
YUGX-QU0040-02	QUILLA OUG-XM40-CA-NUS-044	40W	70*150	6800 lm

Możliwość montażu:

Montaż na słupie:

Montaż na wysięgniku:

Wymiary zewnętrzne QUILLA OUG-M40

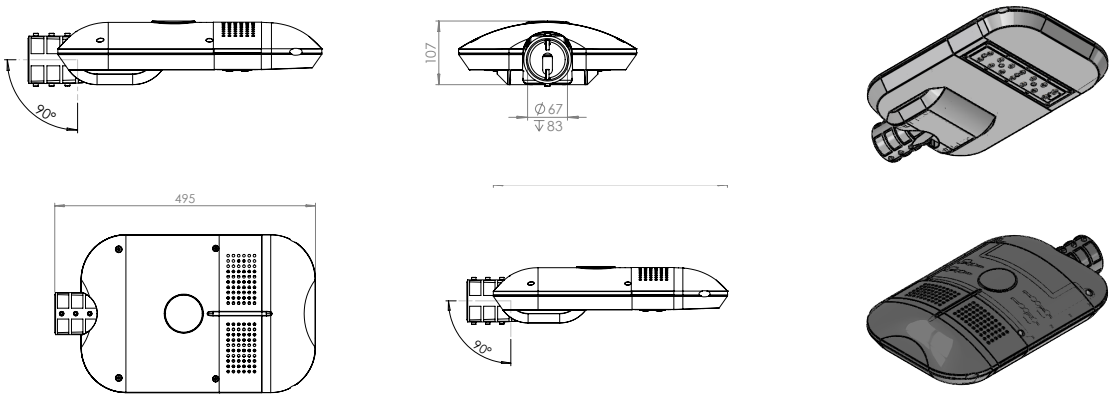

Krzywe rozsyłu światła

50°x150°

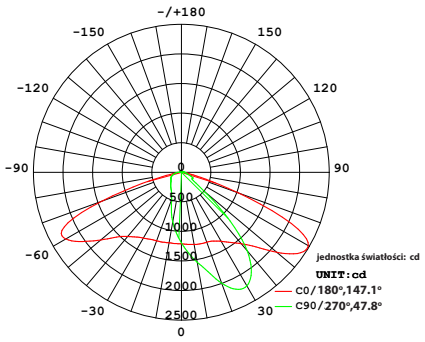

70°x150°

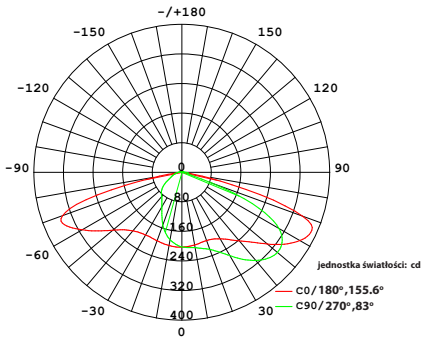

GERNER Sp. z o. o.
ul. Portowa 5, 67-200 Głogów
tel./fax. +48 (76) 832 26 55
e-mail: biuro@gerner.pl